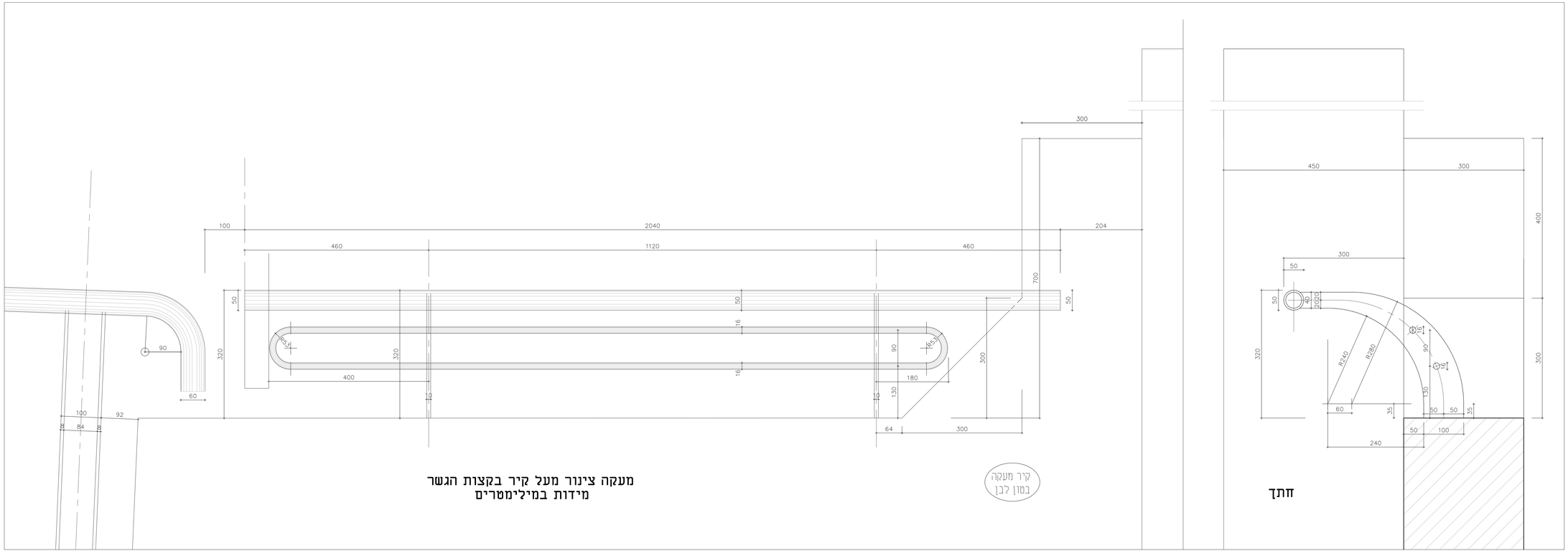

מעקה צינור מעל קיר בקצות הגשר
מידות במילימטרים

תאריך	הערה / הערות

הערות

1. כל הרכיבים וצורות הערים על התוכניות הן רכושו של המתכנן. אין להשתמש בהן אלא לצורך הפרויקט הנוכחי לעיל. אין לשכפל, לגלם או להעתיק אותן או את הרעיונות, בכל דרך שהיא, ללא אישור בכתב מראש ומראש מהמתכנן.
2. הנכנה הנבנע אלא. הלאום בין בכ מאת המהנדס. תכניות הנבנע של כל יועצי התכנון. בעדה ויוצה אי מאשמת בין התכניות, אי תוסר בפרטים אי כך בהרות אחרת, עדין כדדים, דדי כמנכנו.
3. הנכנה הנבנע אלא על כן שבכ רחומרים, בבנין בפעמעה, יהו בעלי תו תקן ישראלי, בעעד מו תקן, יעמוד בדרישות מכון התקנים ובדרישות חוק התכנון והבנין.
4. על הבנין לבדוק את התכניות והלאביר כמתבנים את הערוחי המבניות, מרחים ומפרטים – לפני תחילת הבנין. אי לפני ביצוע כל עבודה. אי לבצע עבודה בשום עבודה אשר אינו לפי התכניות, ולא אשרו ע"י המתכנן בכתב – תחול עליו אחריות מלאה לגבי העבודות הללו.
5. אין להתחיל בבנית המבנה, ומחות אי הפרות בשטח, בטרם נבדק וחוד בניה מועצה הבטחה.
6. יש לחסם את המבנה על המגרש על ידי גדרות מתאים, בכל הבנין 500 מ'.
נדרשים מבנים יעמדה האדיבלית.
7. כל דרוש בשמנכו על כל סכרה אי א' החאמה.
8. אי הבנין מדוח על פי מדידה מהאדמה, (תר' לפי הרקע אי הרעמה המתבנות, אלא אם כן אחין אחרת.
9. אין לבנוע מדוח על פי מדידה מהאדמה.

שם המדריכים:	**גשר הולכי רגל ואופנים מעל כביש 444 שוהם**
הנושא:	**מעקה צינור מעל מעקה קיר בקצות הגשר**
מס' גיליון: 8	קנ"מ: 1:25
עדכון מס':	תאריך: 26/05/22
לעיון ○	מאושר ●	לביצוע ○
שם הגליון:	תכניות גשר שוהם

אלישיב אדריכלות ובניה
תכנון, ניהול ופיקוח