קירות כנף גשר BR03
חתך בקיר תומך עם רגל אחורית בגובה עד 5.0 מ'

קנים 125

H	b	d	As	As'	ב.ח.
עד 350	230	35	Φ14@15	Φ8@15	Φ8@15
עד 500	320	50	Φ14@10	Φ10@15	Φ10@15

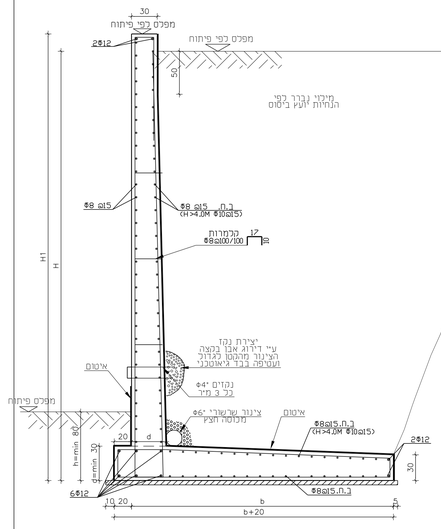

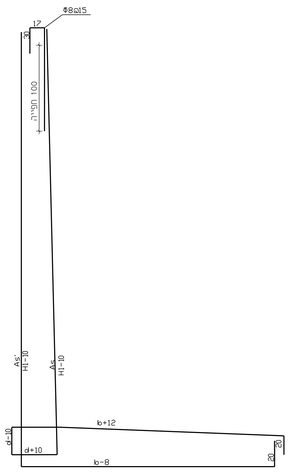

כלונס טיפוס A
Φ80 L=1400

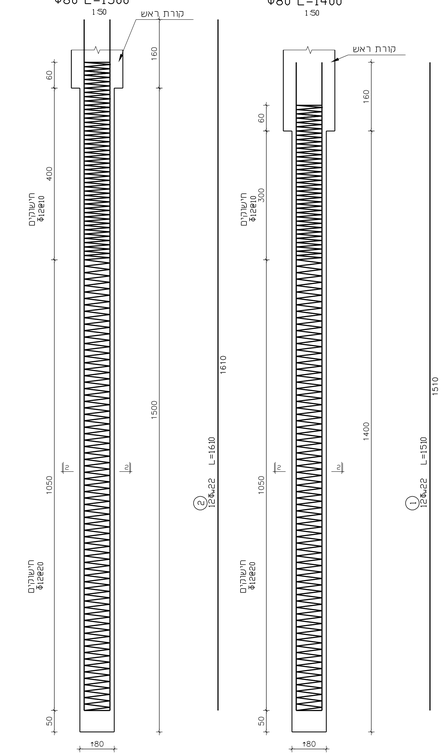

כלונס טיפוס B
Φ80 L=1500

הערות ביסוס:

1. ביסוס הגשר יעשה על כלונסאות קדוחים ויצוקים באתר בשיטה יבשה, על פי הנחיות יועץ קרקע. באם לא מתאפשר להרשלים קידוח בשיטה היבשה יש להשתמש בתמיסת בנטוניט, בכפוף למפרטי נתי" הרלוונטים.
2. אורך הזיון בכלונסאות יהיה כאורך הכלונס פחות 0.5 מ' + חדירה של לפחות 1.0 מ' לתוך ראש הכלונס.
3. סוג הבטון בכלונסאות יהיה ב-40 כפי דורש ומפרט יועץ הביסוס.
4. כל הכלונסאות יבדקו במכשיר סוני, כפי הנחיות יועץ ביסוס.
5. יש להשתמש במכונה חזקה מאד המצויידת במקדחי ווידיה צרורות וסכע למעבר בשכבות סכע קשה וחכוקי נחל.
6. קורות/ראש: כלונס ורצפות יופרדו מהקרקע ע" מרווח מינ' של ארגז פוליביד חוד סכין 25 מ"מ.
7. יש למנוע מהיווצרות פסריות בקטע העליון של הכלונס, אם אכן נוצרות יש לסתת אותן תוך 24-48 שעות מהציקה.
8. הפיקוח הצמוד יעשה ע"י גיאולוג מומחה המגוסה בעבודה מסוג זה.
9. יש לזמן את יועץ הקרקע לפיקוח על ביצוע הכלונסאות הראשונים. והנחיות להמשך עבודה.
10. יש לקרוא תוכנית זו עם דורש ומפרט יועץ הביסוס.

ייתכנו שינויים בעומק הכלונסאות ושיטת הקידוח בהתאם לממצאים באתר. העומק הסופי ייקבע ע"י יועץ הקרקע בזמן קידוח הכלונסאות.

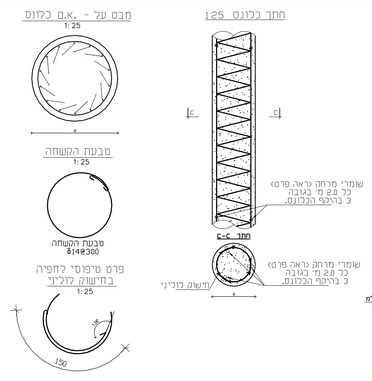

פרט שומר מרחק לכלונס

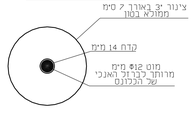

חתך בקורת ראש משתנה/90

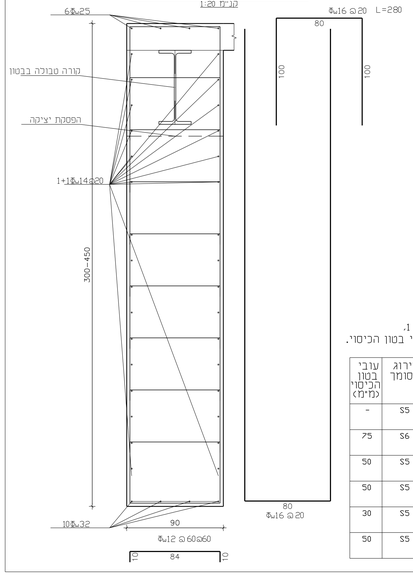

בטבלה שלהלן מפורטים עבור כל רכיבי הבטון בפרוייקט:
סוג הבטון והצמנים, סוג המבנה או הרכיב לפי טבלה 3.2 בתי" 466 חלק 1.
יחס מים-צמנים מקסימלית. כמות הצמנים המינימלית. דירוג הסומך ועובי בטון הכיסוי.

מס"ד	רכיב	סוג בטון/ סוג צמנים	סוג המבנה או הרכיב טבלה 3.2 בתי" (466/1)	יחס מים-צמנים מקס'	כמות צמנים מינימלית (לק"ג מ"מ)	דירוג הסומך	עובי בטון הכיסוי (מ"מ)
1	בטון הפסנה	ב-30/ CEM-II 42.5N	-	-	-	S5	-
2	כלונסאות ודיפון	ב-40/ CEM-II 42.5N	9	0.50	320	S6	75
3	יסודות	ב-40/ CEM-II 42.5N	9	0.50	320	S5	50
4	קורות ראש נציב קצה	ב-40/ CEM-I 52.5N	9	0.50	320	S5	50
5	מסות בטון הגבהות למעבות	ב-40/ CEM-II 42.5N	5	0.45	320	S5	30
6	טבלות גישה	ב-40/ CEM-I 52.5N	9	0.55	320	S5	50

1:100

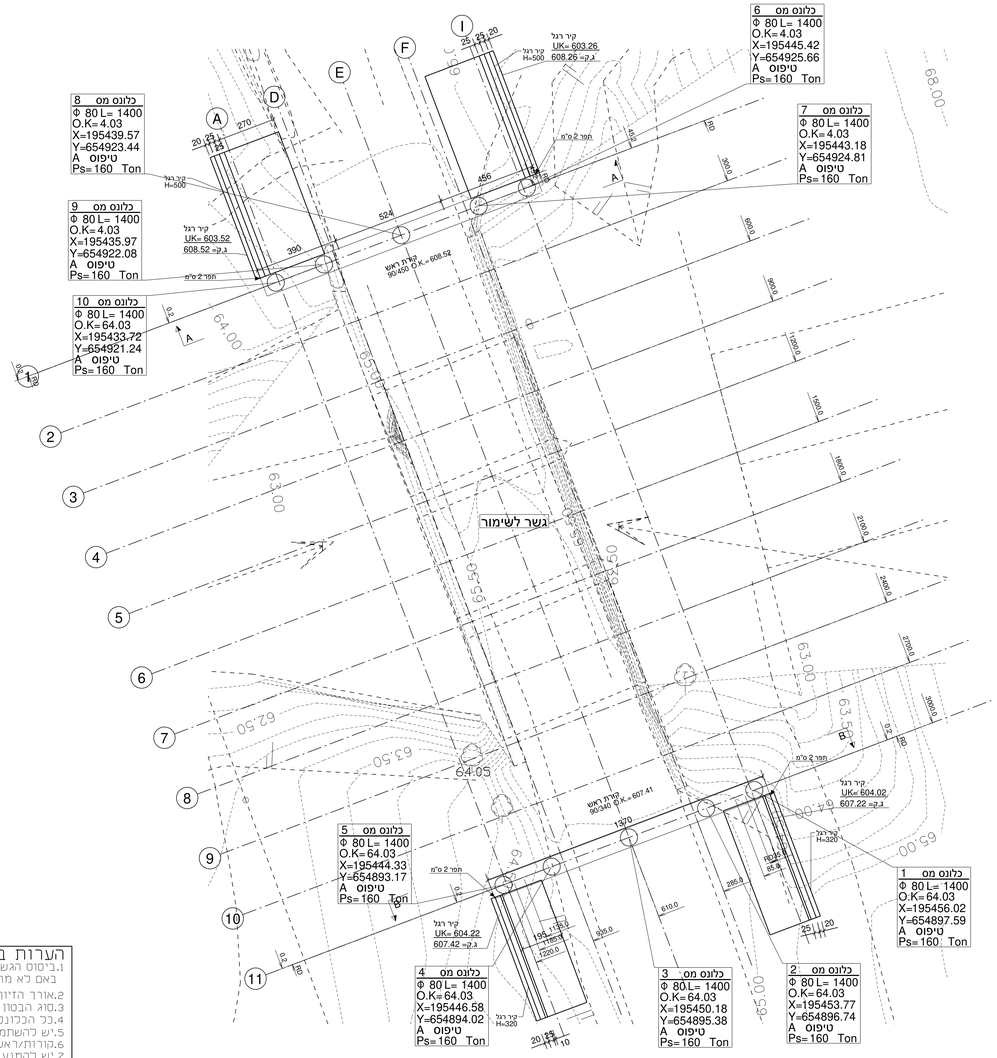

מידות הכלונסאות בס"מ

אין למלא בגב נציבי הקצה עד לאחר השלמת קונסטרוקציית הגשר כולל מיסעת הבטון

A
1:100

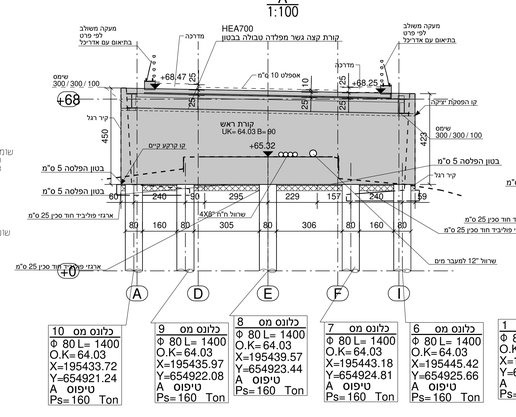

B
1:100

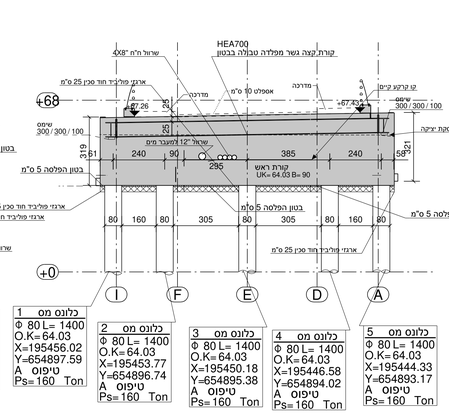

מנדטורי BR03 שהם

היזם	חברה הכלכלית שהם
אדריכלות	ק.ס.מ אדריכלות נוף
שם התכנית	תכנית יסודות תכנית תבניות
תאריך עדכון	09.07.2019
מספר התכנית	869BR03-03-17
שינוי מס'	0
שם הקובץ	BR03-03-17
תכנון	דגנו
שרטט	ידידיה
אישור	רוקח יצחק
קנה המידה	1:100
לביצוע	כמה לשימוש הרשמי
לעיון/לאישור	
לתכנון	X
הערות	C

רוקח & אשכנזי
מהנדסים יועצים בע"מ
רח' בורלא 52 ת"א
E-MAIL: RA-ENG.COM
טל': 03-6994427 פקס: 03-6995808
WWW.RA-ENG.COM