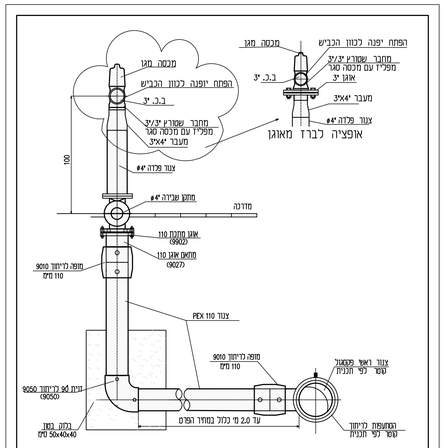

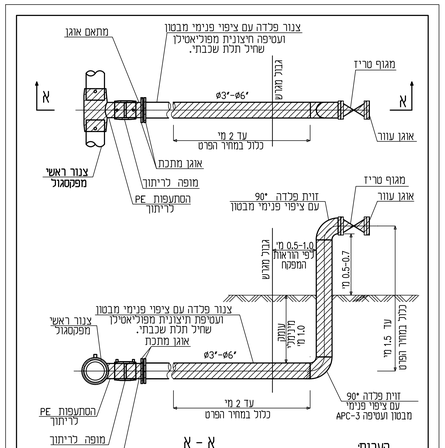

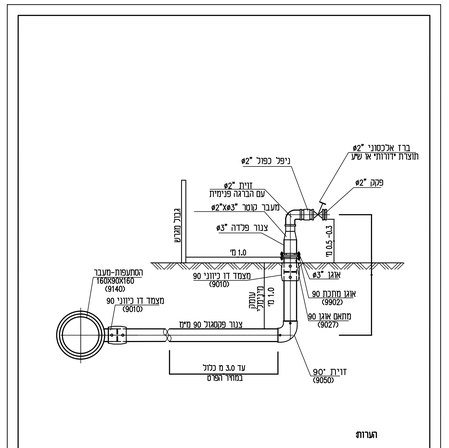

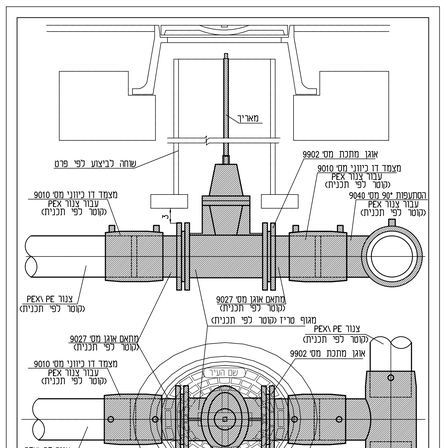

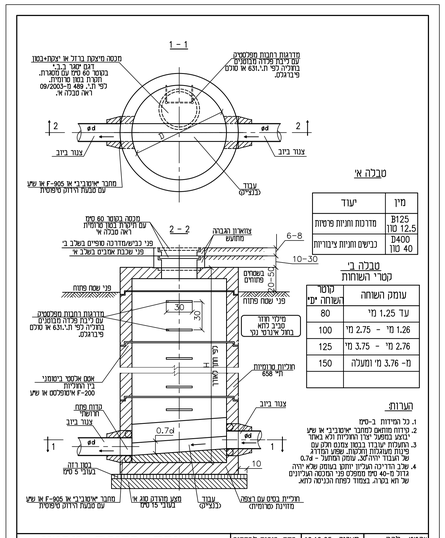

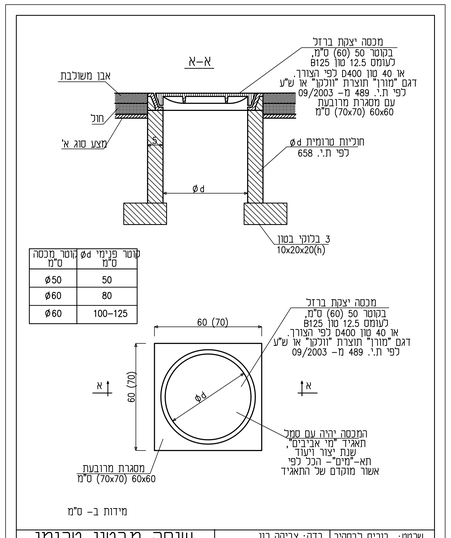

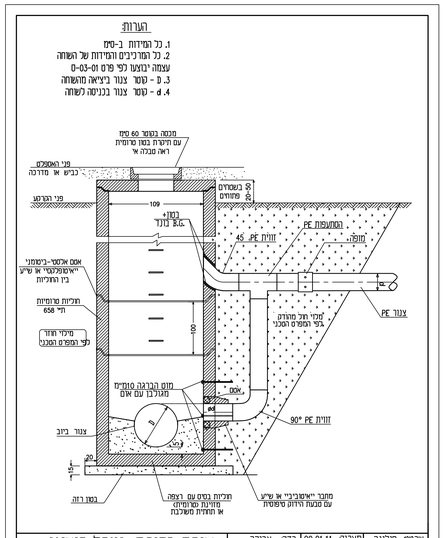

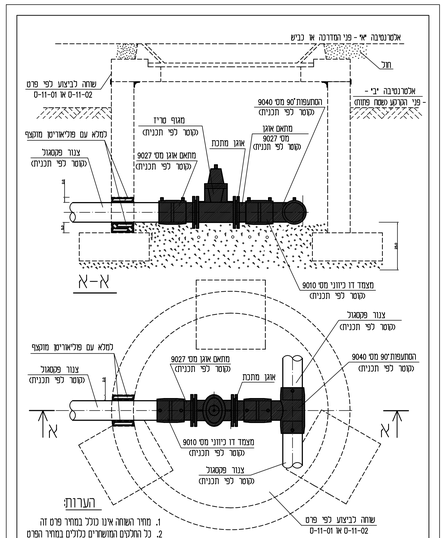

אחוד מהנדסים לעבודות מים
עמוס רון - מהנדס יועץ 1952 TOIT
רח מוריה 22 רמת-גן 52381 ☎ טל. 03-6770494, פקס. 03-6778841

5		
4		
3		
2		
1	עדכון	לורה 11.06.18
מקו	מהות העדכון	עדכן תאריך
גליון מס	689/80-01/03-06	תאריך 29.03.18
		שרטט לורה
		בדק: אבנר

נושא
שהם
מעיר דרומי

תכנית: תכנית קווי מים , ביוב ומקורות פרטים
קנ"מ: ללא קנ"מ

לעיון | למכרז | לביצוע

תאריך: 17.10.18 | תאריך:

המבצע אחראי לבדיקת המידות ולהתאמתן במקום
על המבצע לבקר את כל המידות ועל כל טעות
או אי התאמה עליו להודיע מיד למתכנן