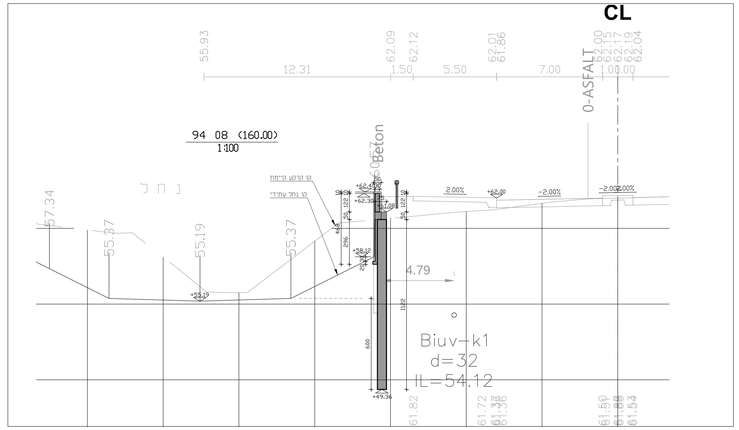

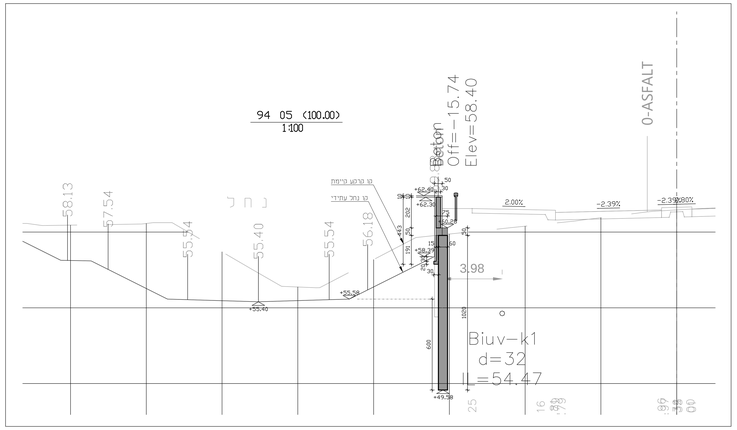

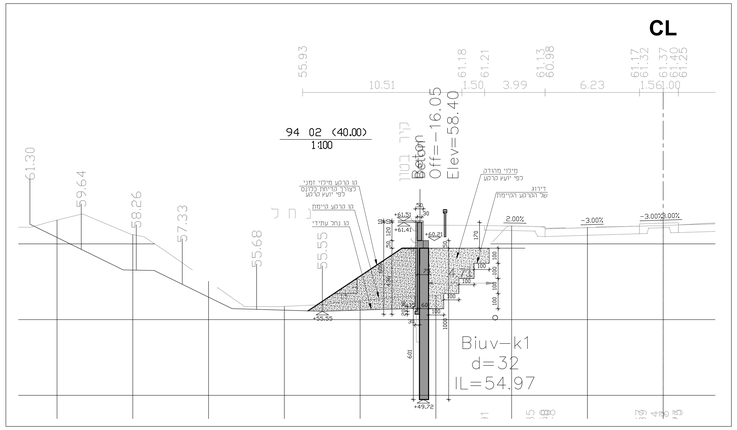

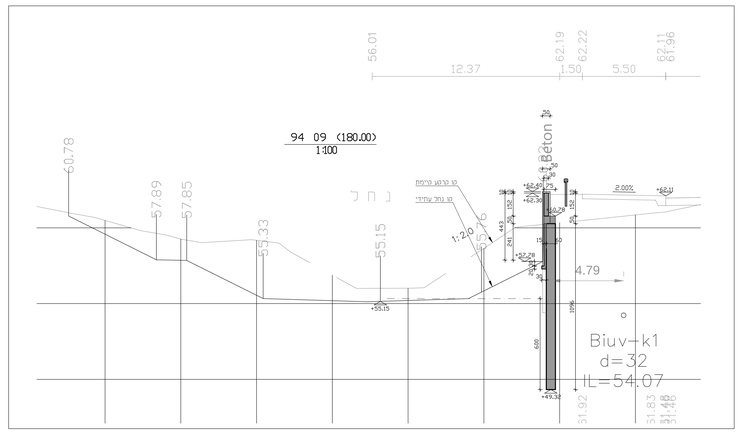

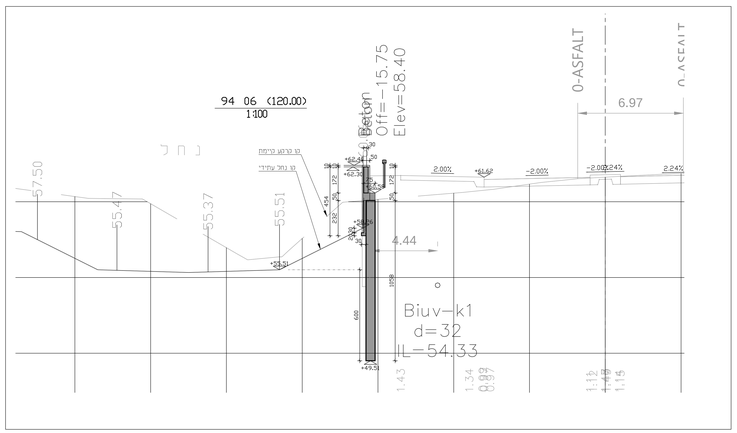

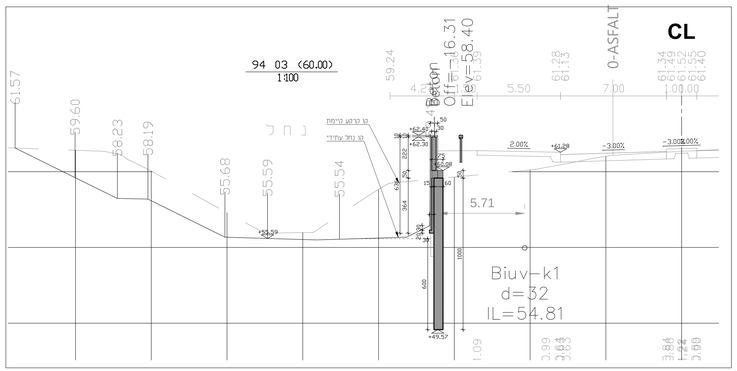

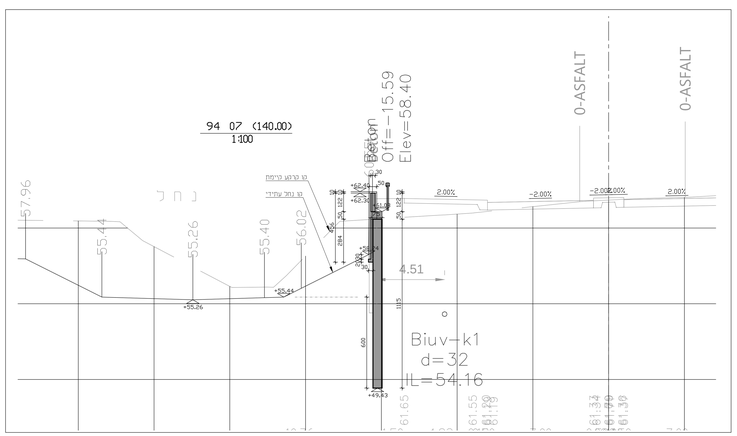

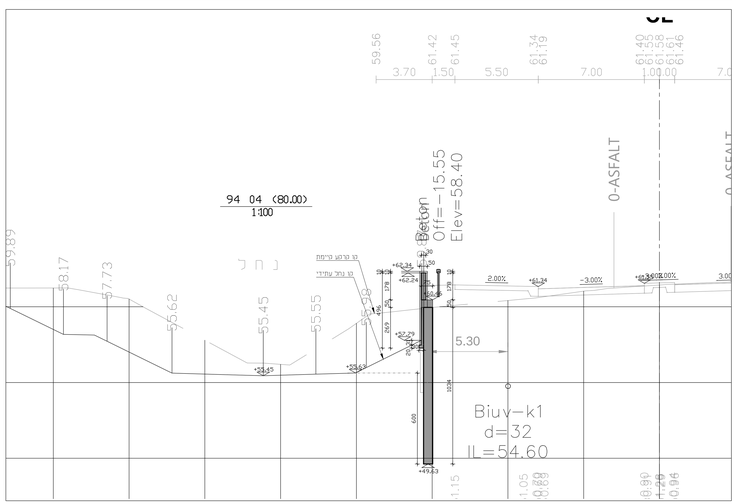

עמוד ממשר	
עמוד מפסים	
עמוד מתחיל	
חתך מנמוי	

0.GE.0

1. סוג הבטון ב-30 מינ'. אלא אם צוין אחרת.
2. זיון: ברזל עגול 24מ, ברזל מצולע רתוך פ-400 (&), ברזל מצולע רתוך פ-500 (&).
רשתות מרותכות משוכות בנר (מ) כפי ת"י.
רשתות מרותכות מעוקמות משוכות בנר (מ) כפי ת"י.
אין להשתמש בברזל שאינו רתוך
3. אביזרי השבה: אוגן. מיזוג אויר וכו' ראה תכנית יועצים.
אסור האשמוש בברזל משוך בטר במרחב מוגן

1.GE.1.0

מכנס אדריכלים ומהנדסים נושמים על המכנס לנסר
אל הכנסה הזאת לא מ"ר מהמכנס. אלא בהסכמה בכתב לכנס הנדסים.
אם מכנס מהנדסים מעבר לכנס אדריכלים. אלא בהסכמה בכתב לכנס מהנדסים ומהם הוא על פי תכנון שאינה מספקת מתכנית הביצוע.

| | | |