פרישת קיר ג'
חתכים 16-22

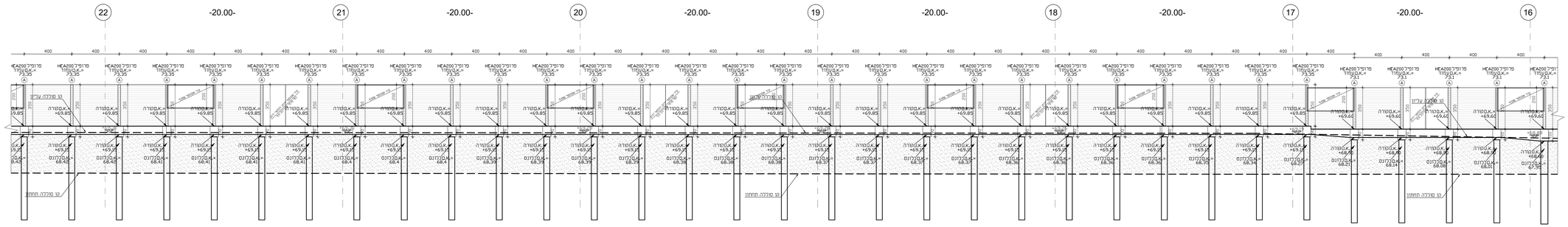

פרישת קיר ג'
חתכים 22-28

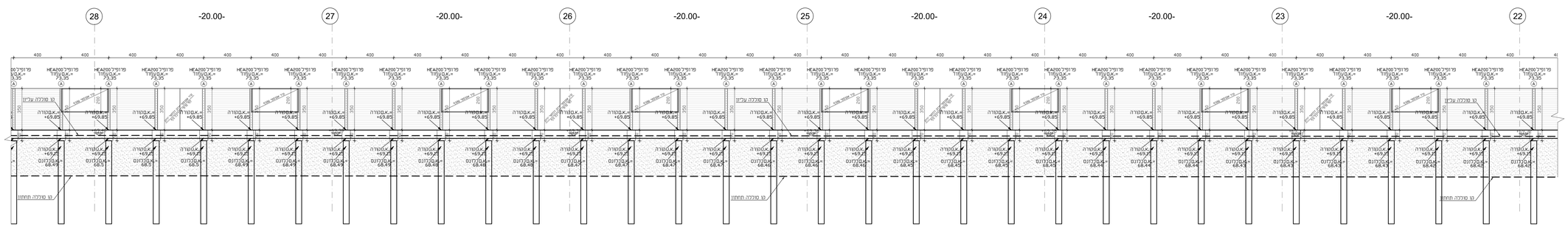

פרישת קיר ג'
חתכים 28-34

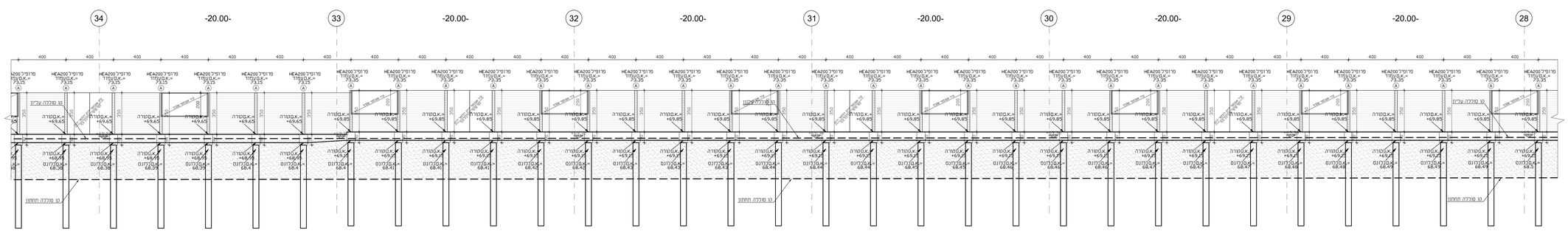

עמוד ממשרד	
עמוד מפסיק	
עמוד מתחיל	
חתך מנומר	

1. סוג הבטון ב-30 מינ'. אלא אם צוין אחרת.
2. דופן בריח עגול (שם: ברזל מצולע רחיד 9-400 ש"מ).
ברזל מצולע רחיד 9-500 ש"מ.
רשתות מרותכות מצולעות משוכות בסר (B) לפי תי"י.
3. אביזרי העמדה אינם: פרזול איר וכו' ראה תכנית העצים.

מבנים אחרי הבריחה ופריחה והתאמה בתוקף על המבנה בסר
אל כל הפרזול כל ר"ש ותשמ"ש ע"פרזול המתאים לפני הביצוע.
אין לבצע פרזול ע"פ פרזול מכניה. אין לבצע לא חור בבניה
מתאים חוזר ראש על כל תכנית שאינה מסומנת כתכנית לביצוע.

מס'	תאריך	שינוי
0	00.00.00	
00	00.00.00	תאריך

אינסטי
אלו
חומרן
מתאם
כרטו
מדידה אויר
מעליות
בטיחות
תשמל
טנגסקי
חנוכה
מיזוגה
אדריכל

שכונה כ"א שהם

רחוב	החברה הכלכלית שהם
אדריכלות	K.S.M
שם התכנית	קיר אקוסטי פריסות מציר 16 עד 34
שם הקובץ	ST-SHOHAM-ACOWALL-GM
מספר התכנית	RAE-SHOHAM-ACW-ELV-1634
תאריך עדכון	8.7.2019
תכנן	ברט רוקח
שרטט	שרון רגיאל
אישר	יצחק רוקח
עדכון מס'	00
קנה המידה	1:100
לביצוע/לאישור	
לפרסום	☒
לביצוע	

רוקח & אשכנזי
מתכנני יועצים בנים
רח' בוכרא 52 תל אביב
E-mail:RAERA-ENG.COM
טל': 03-6994427 פקס: 03-6995808
WWW.RA-ENG.COM

09.07.2019 \\SHOHAM\ST-Shoham-Acoloil-GM \DATA\PROJECTS\869\רוקח-