יסוד2
1 : 25

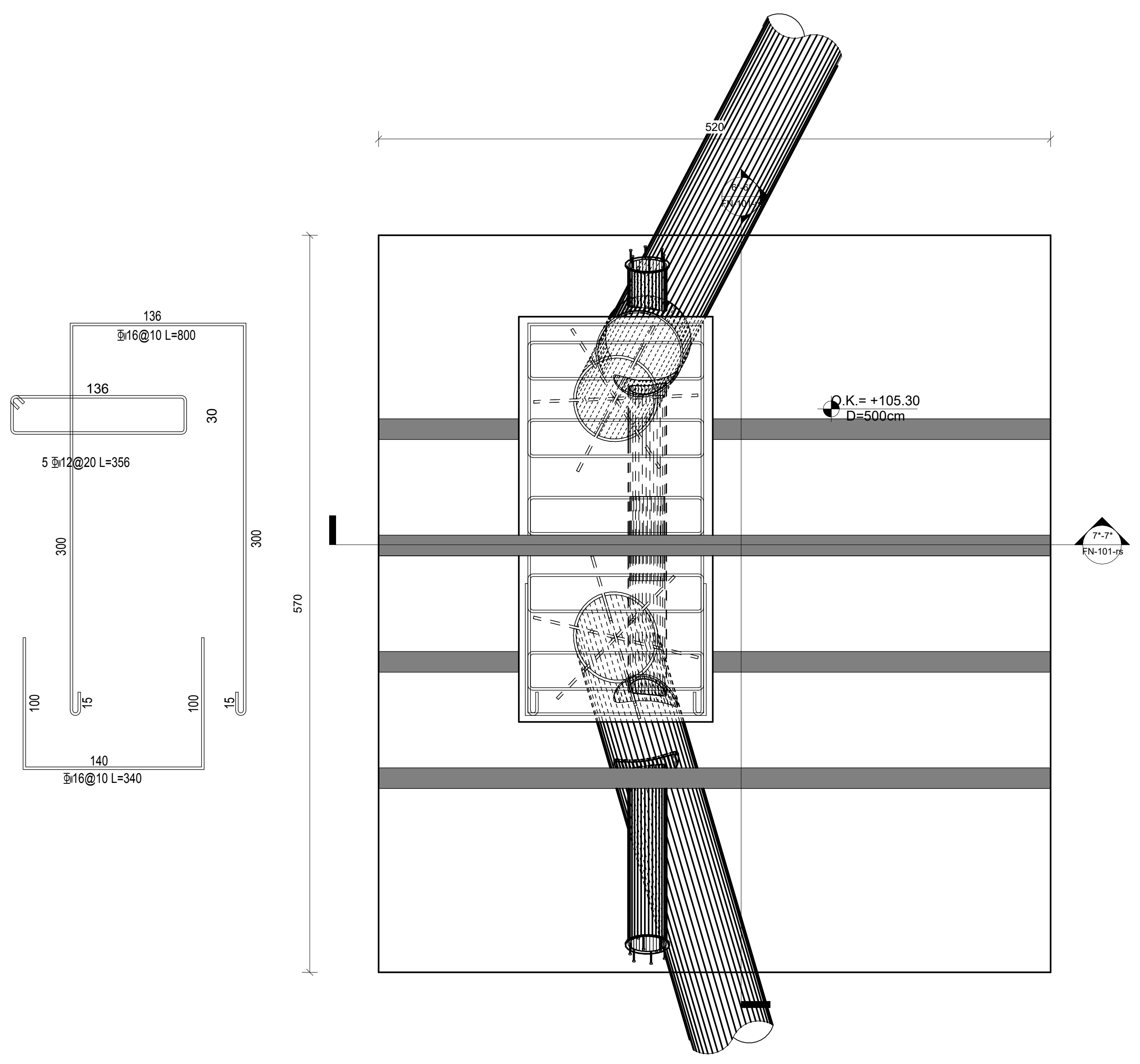

O.K.= +105.30
D=500cm
136
∯16@10 L=800
5 ∯12@20 L=356
140
∯16@10 L=340
300
570
520

חתך*6-*6
1 : 25

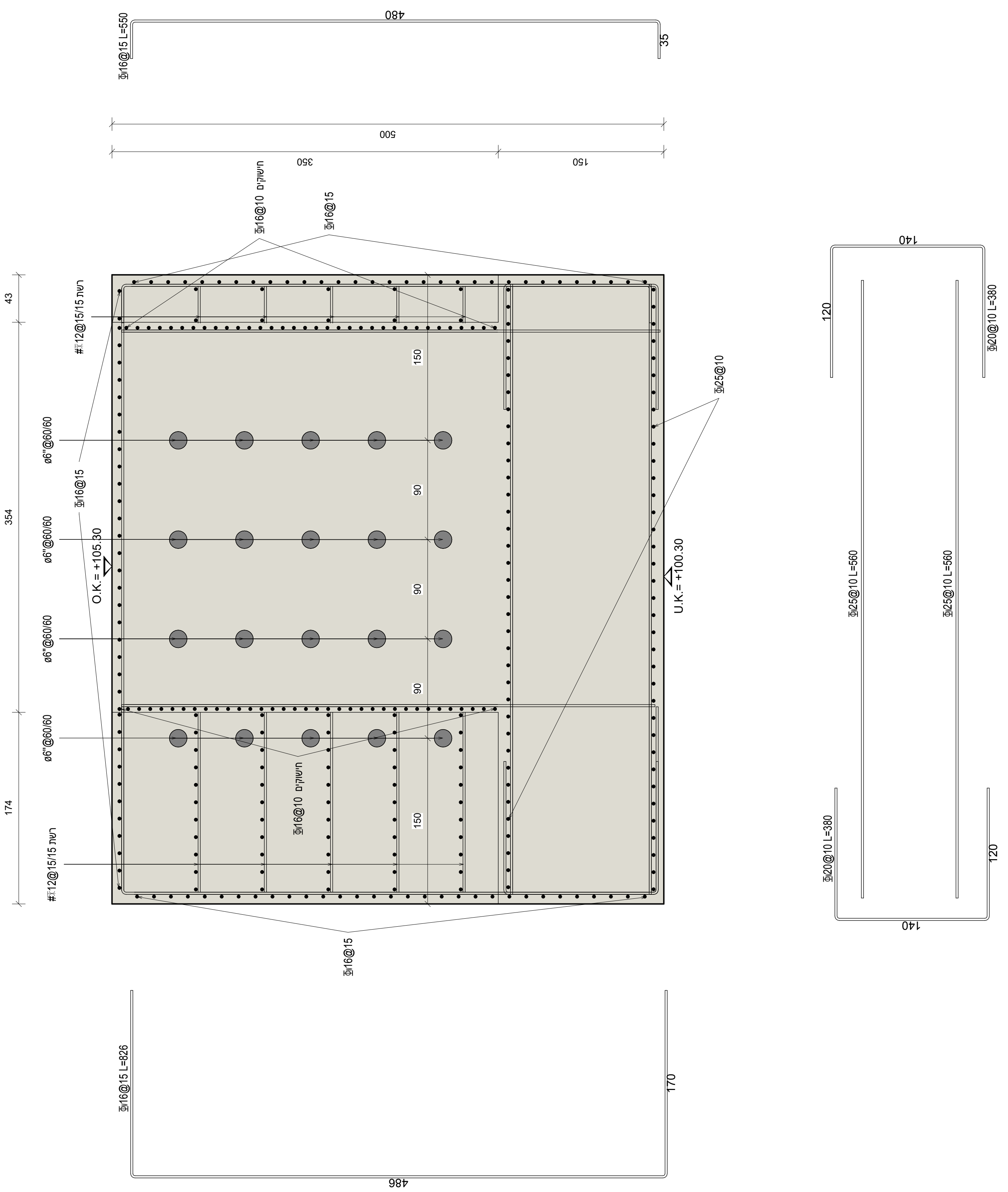

480
∯16@15 L=550
600
350
150
O.K.= +105.30
U.K.= +100.30
ø6"@60/60
#12@15/15 רשת
∯16@15
∯25@10
∯20@10 L=580
140
∯16@15 L=826
486
170

חתך*7-*7
1 : 25

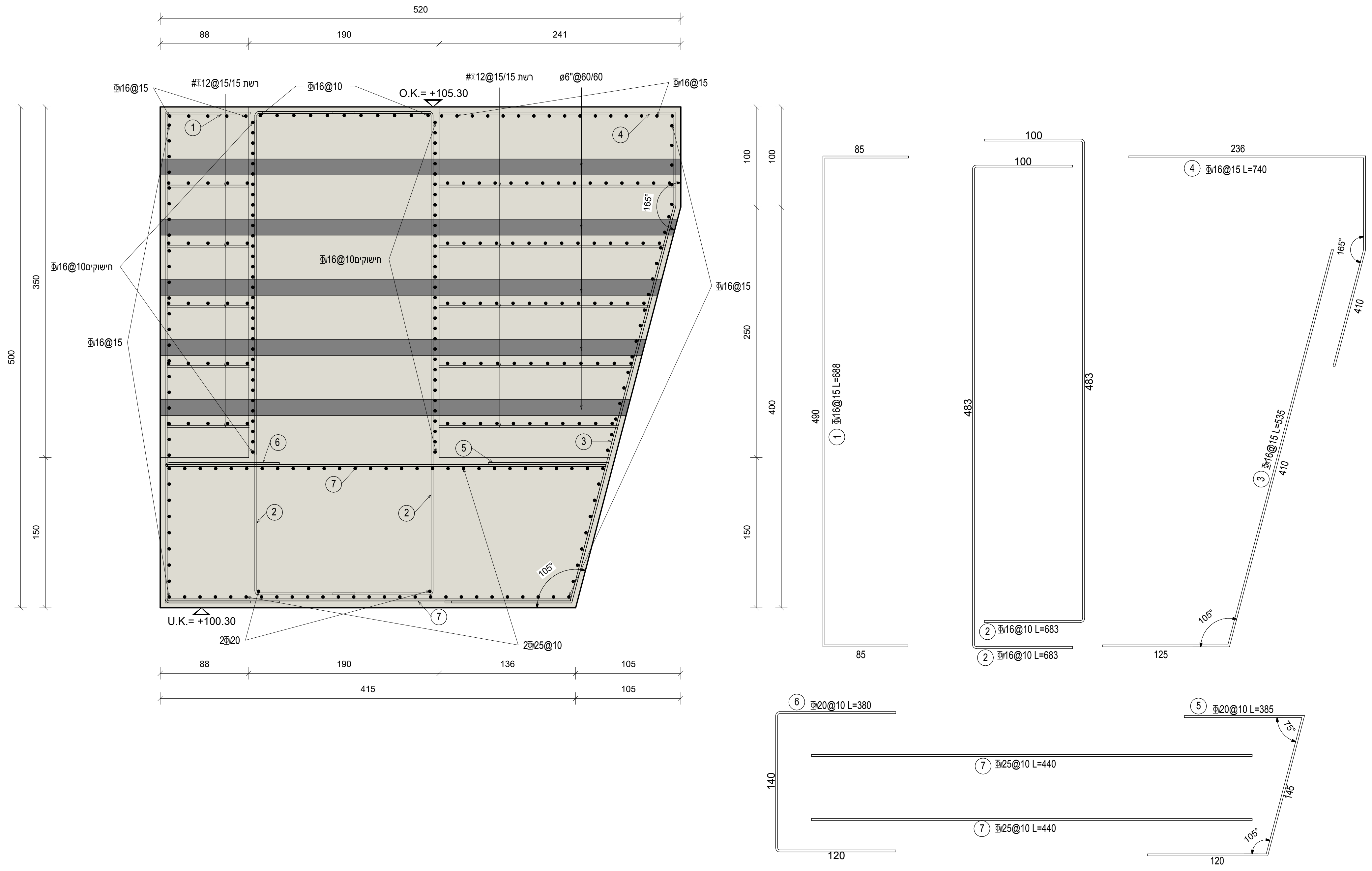

520
88
190
241
O.K.= +105.30
#12@15/15 רשת
ø6"@60/60
∯16@10
∯16@15
∯16@10 תישוכים
U.K.= +100.30
2∯20
2∯25@10
415
105
∯16@15 L=688
∯16@10 L=683
∯16@15 L=740
∯16@15 L=535
∯20@10 L=380
∯25@10 L=440
∯20 L=385

ראש1
1 : 25

חתך*25-*25
1 : 25

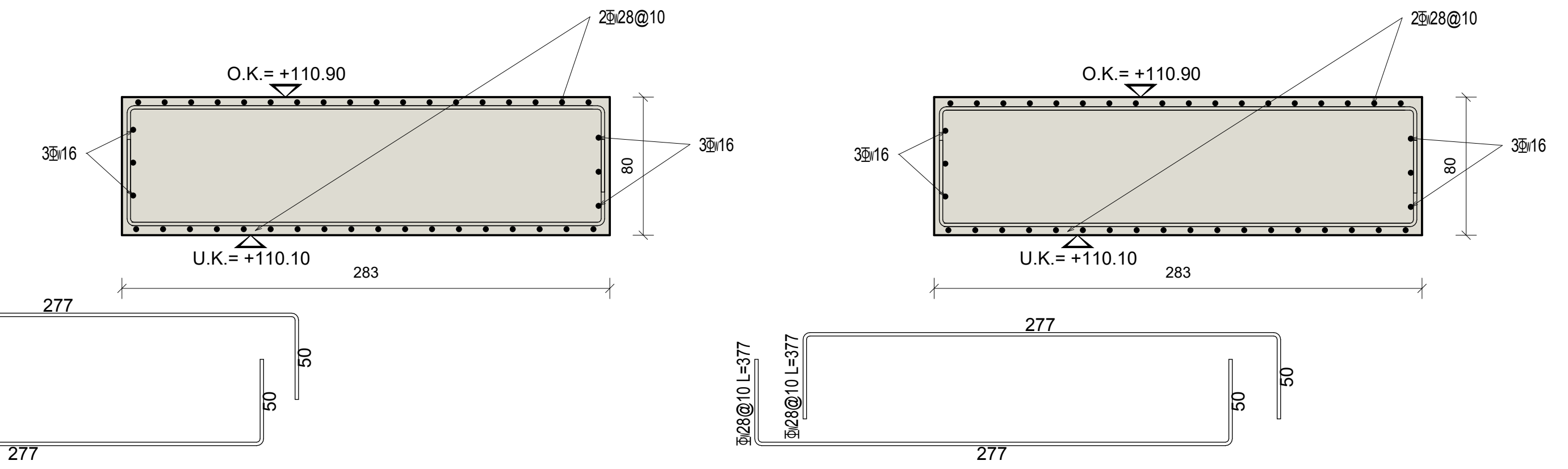

O.K.= +110.90
U.K.= +110.10
2∯28@10
3∯16
283
277
∯28@10 L=377
50

חתך*8-*8
1 : 25

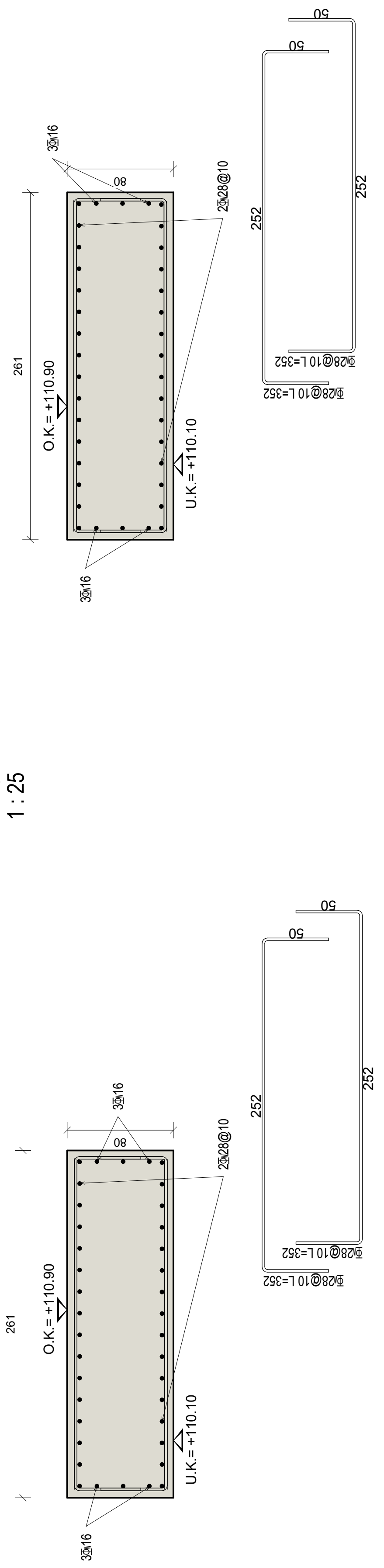

O.K.= +110.90
U.K.= +110.10
3∯16
2∯28@10
252
261
∯28@10 L=352

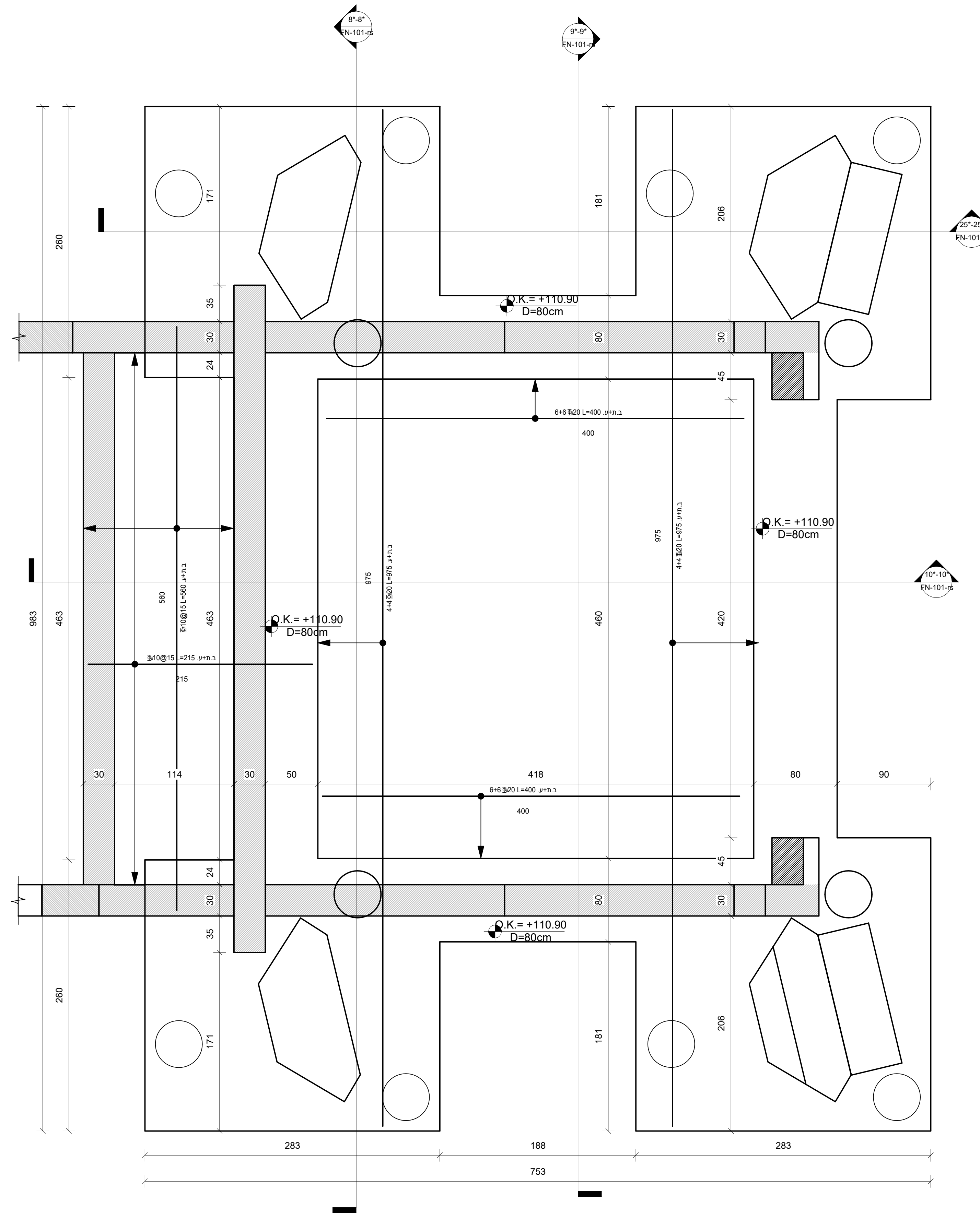

O.K.= +110.90
D=80cm
283
188
753

חתך*9-*9
1 : 25

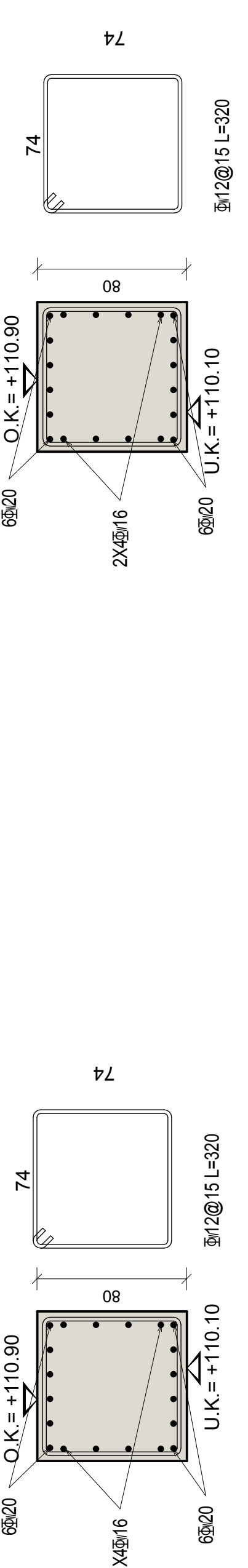

74
80
O.K.= +110.90
U.K.= +110.10
∯12@15 L=320
6∯20
2X4∯16

חתך*10-*10
1 : 25

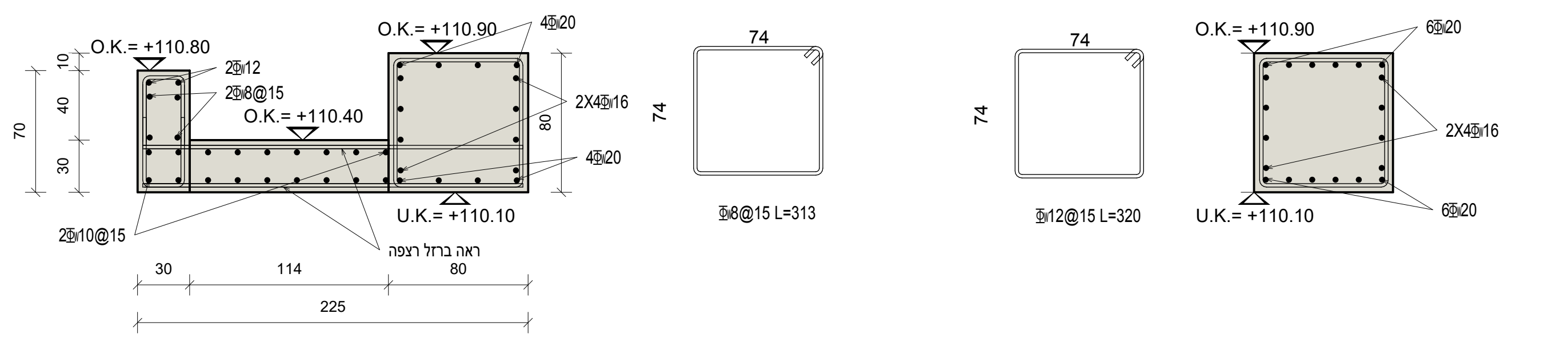

O.K.= +110.80
O.K.= +110.90
O.K.= +110.40
U.K.= +110.10
4∯20
2∯12
2∯8@15
2X4∯16
2∯10@15
∯8@15 L=313
∯12@15 L=320
6∯20
30
114
80
225
74

המבצע אחראי לבדיקת המידות ולהתאמתן במקום.
על המבצע לבקר את כל המידות ועל כל טעות או אי התאמה יודיע למתכנן.
אין לבצע מידות ע"פ מדידה מהשרטוט.

מקרא:

קיר/עמוד ממשיך	▨
קיר/עמוד צומח	▨
קיר/עמוד מפסיק	▭
קיר דגל	F.W
אלמנט בתליה	F.E
מאגר מים	W.W
קורת טרנספורמציה	B. Trans
קורה טרומית	B. Pref
רצפת טרנספורמציה	S. Trans
הגבהת תבנית בנקודה	p.c
אלמנט דרוך	UNBONDED/BONDED

הפצה :באמצאות מערכת לשיתוף קבצים

שינויים:

מהדורה	תאריך	תיאור עדכון
1	06/10/22	הפצה למכרז

הערות כלליות:

1 .אין לבצע ללא היתר בניה מאושר כדין .ביצוע וקידום עבודות יהיה רק בפיקוח מהנדס צמוד ובנוכחות מנהל עבודה מוסמך ורשום.
2 .בהיעדר הנחיה אחרת-סוג הבטון יהיה ב-30לפחות .
3 .יש לקרא תכנית זו יחד עם תכנית אדריכלות ושאר היועצים
4 .על הקבלן להודיע למתכנן על כל סטייה ו/או אי הבנה של תכנית זו טרם הביצוע.
5 .על הקבלן לשמור היטב ,על פי כל דין, על דרישות בטיחות מחמירות במהלך ביצוע העבודות .אין לבצע הרכבות של אלמנטים ו/או הנפות באזור בו עוברים אנשים.
6 .עמודים יתמכו ב-2כיוונים .
7 . יש לבצע בדיקות בטון)לחיצה (על פי דרישות הת"י ב-7 , וב-28ימים ,במבני מים יש לקחת דגימות לבדיקות מים ע"פ ת"י.
8 .שרוולים ומעברים יש לבצע בהתאם לתכניות היועץ הרלוונטי ולהודיע למתכנן על כל אי התאמה.
9 .יש לאטום ע"פ חוק תכנון ובניה בהתאם להנחיות יועץ איטום
10 .גמר הבטון יהיה לפי תכניות אדריכליות ,רצפות בטון יוחלקו בהליקופטר ,שכבת שחיקה לפי הנחייה פרטנית של המתכנן והמזמין ,גמר רמפות בטון יהיה, בהיעדר הנחיה אחרת ,מסורק.
11 .יש לתמוך את התקרה באזורים של הטרנספורמציה עד גמר התקשות הקומה שמעל.
12 .הפסקות יציקה
א .הפסקות יציקה יתואמו עם המתכנן מראש.
ב .בתקרות ,הפסקת יציקה בתחתי תקרות.
ג .עמודים ,תמיד רצופים עד תחתית תקרה/קורה
ד .אין הפסקת יציקה לאורך אלמנט.
ה .אלמנטי רפסודה ,ראשי כלונס ,קורות יסוד, יציקה מלאה ללא הפסקות.
ו .בכל מקרה של הפסקת יציקה ,תמיד הזיון האורכי ממנה ממשיך לאלמנט הבא80ø ,במידה ולא מובהר בתכנית ,יש לידע את המתכנן.
13 .עובי כיסוי הבטון ברכיבים הנמאים מתחת לפני הקרקע יהיה50מ"מ.
14 .עובי כיסוי הבטון ברכיבים הנמצאים מעל לפני הקרקע יהיה25מ"מ.
15 . הבטון יתאים לדרגת חשיפה3 לפי טבלה 3.2 בת" י466 חלק 1.
16 .סוג הפלדה-∯ :ת" י4466 חלק 3.
- ⌗ .ת" י4466 חלק 4.
17 .מיקום העמדה של המבנה יקבע לפי תכנית אדריכל אין למקם העמדה לפי תכנית זו.
18 .סטטוס התכנית לביצוע יהיה רק לאחר אישור אדריכל לתכנית.

הערות לתכנית ביסוס:

1 .יש להכין כלונסאות לבדיקה סונית לפי הנחיית יועץ קרקע.
2 .חובה להניח צינור שרשורי לניקוז על פי הנחיות יועץ אינסטלציה.
3 .יש לבצע ראשים רק לאחר אישור קונסטרוקטור לאיזמייד.
4 .חובה לבצע ניקוז יסודות על פי יועץ ניקוז ודו"ח קרקע.
5 .חובה לבצע הארקת יסוד על פי יועץ חשמל.
6 .דו"ח הקרקע הינו מסמך בלתי נפרד מתכנית זו
7 .חובה להודיע למתכנן וליועץ הקרקע לפני יציקת יסודות ראשונים.

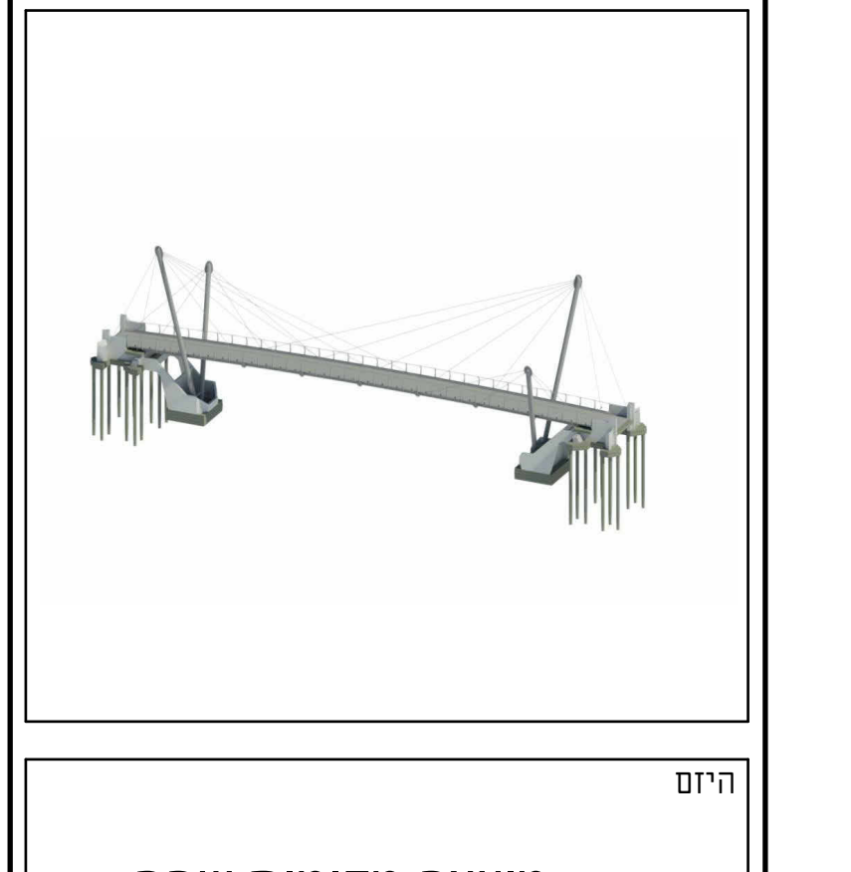

היזם
מועצה מקומית שהם

אדריכלות
אלישיב אדריכלות ובניה

שם הפרויקט:
גשר שוהם - כביש444

שם התכנית:
תכנית יסודות רדודים נציב מזרחי ברזל

סטטוס:	לעיון	לאישור	למכרז ●	לביצוע
מהדורה:	תאריך:	תכנן:	שרטט:	אישר:
1	06/10/22	אבי	ויסאל	אביחי

שם קובץ: 230-SYE-
קנ"מ: 1:25
מס 'גליון: 230-SYE-FN-101-rs
מס 'סידורי: 230

שובל יהודאי מהנדסים
תכנון ייעוץ והנדסת מבנים
היוזמים 6 אור יהודה
טל' 03-6420103
פקס 03-6420223
e-mail: office@syeng.co.il