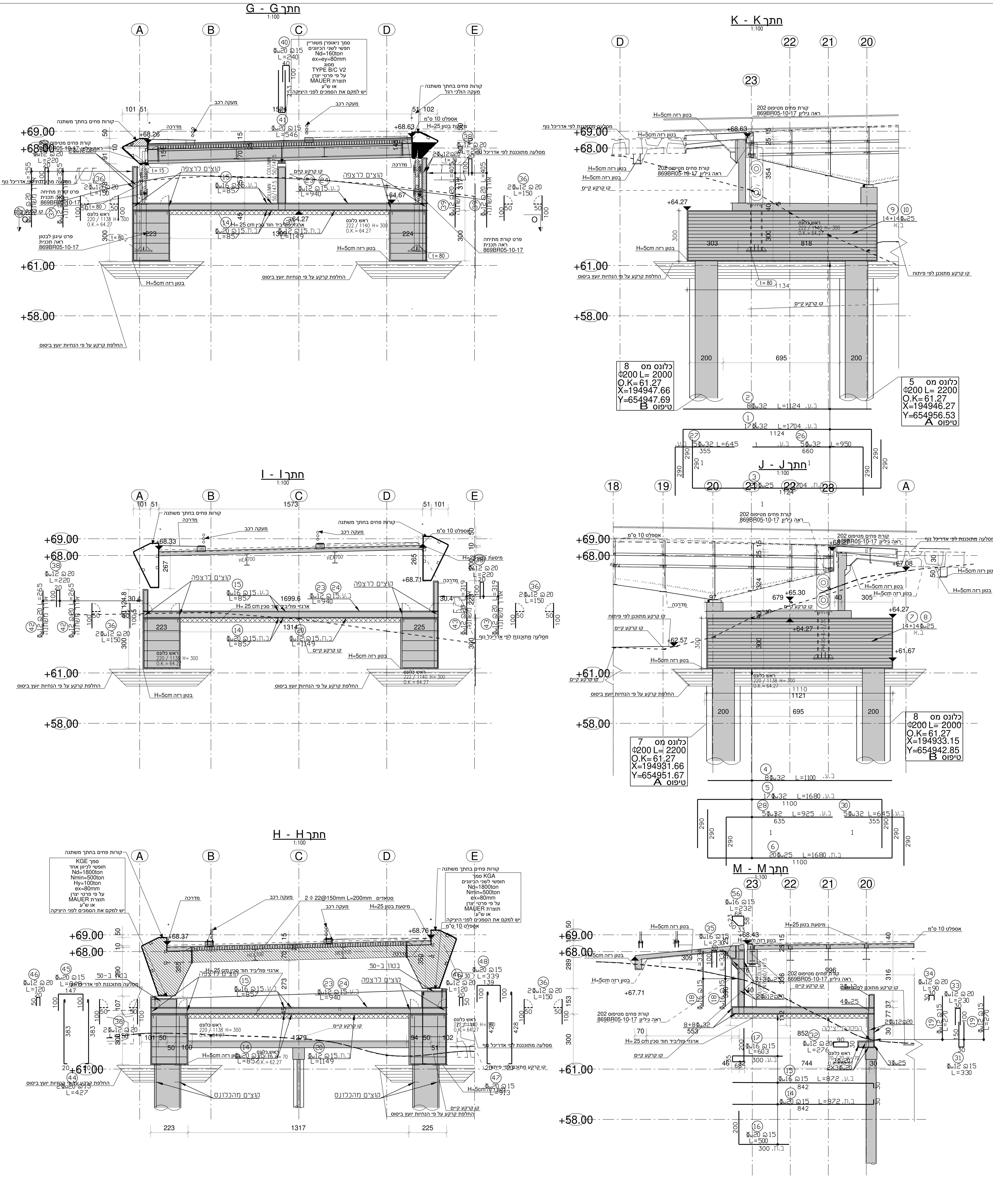

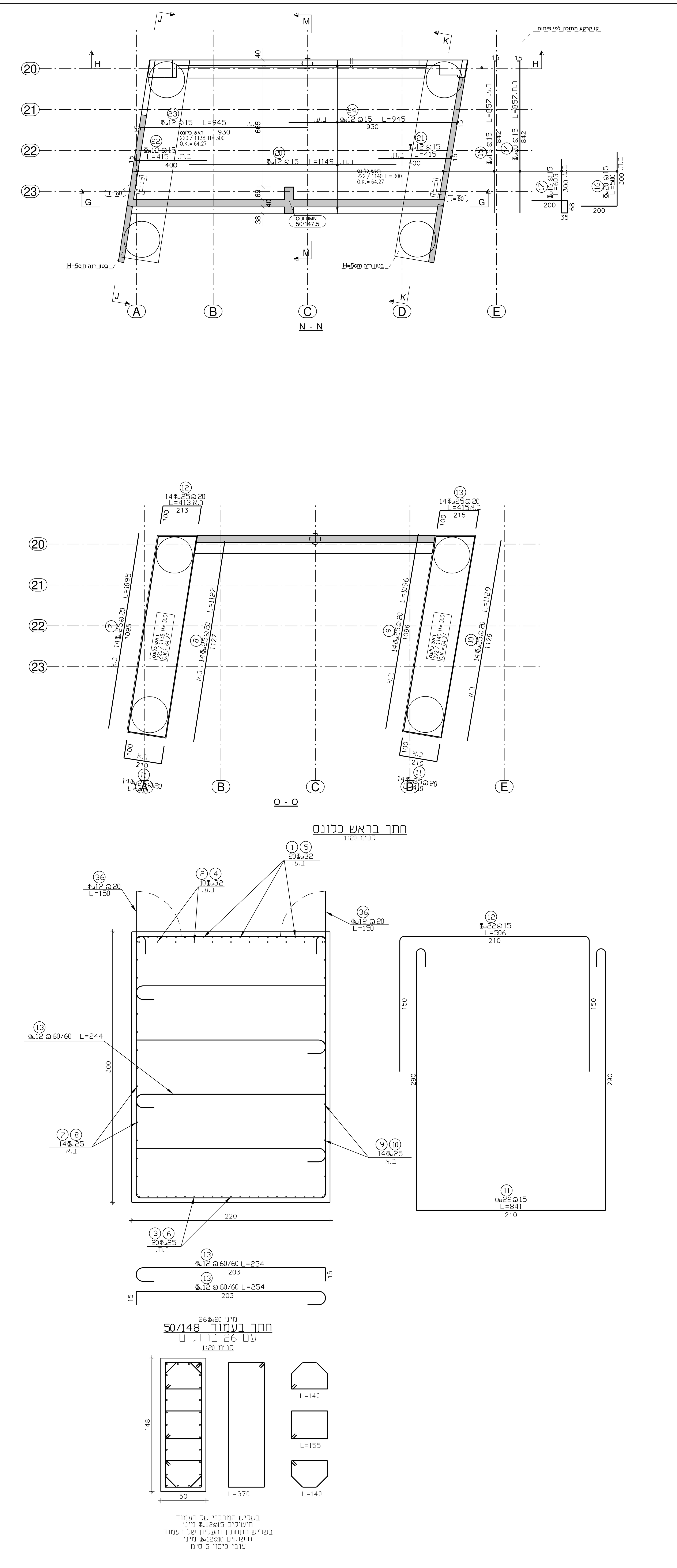

בטבלה שלהלן מפורטים עבור כל רכיבי הבטון בפרוייקט:
סוג הבטון והצמנט, סוג המבנה או הרכיב לפי טבלה 3.2 בת"י 466 חלק 1,
יחס מים-צמנט מקסימלית, כמות הצמנט המינימלית, דירוג הסומך ועובי בטון הכיסוי.

מס"ד	רכיב	סוג בטון/ סוג צמנט	סוג המבנה או הרכיב (טבלה 3.2 בת"י 466/1)	יחס מים-צמנט מקסי'	כמות צמנט מינימלית (ק"ג מ"ק)	דירוג הסומך	עובי בטון הכיסוי (מ"מ)
1	בטון הפלסה	ב-30/ CEM-II 42.5N	-	-	-	S5	-
2	כלונסאות ודיפון	ב-40/ CEM-II 42.5N	9	0.50	320	S6	75
3	יסודות	ב-40/ CEM-II 42.5N	9	0.50	320	S5	50
4	קורות ראש נציב קצה	ב-40/ CEM-I 52.5N	9	0.50	320	S5	50
5	מסעת בטון הגבהות למעקות	ב-40/ CEM-II 42.5N	5	0.45	320	S5	30
6	טבלות גישה	ב-40/ CEM-I 52.5N	9	0.55	320	S5	50

מקרא

עמוד ממשיך
עמוד מפסיק
עמוד מתחיל
חתך מקומי

הערות

1. סוג הבטון ב-40 מינ', אלא אם צוין אחרת.
2. כל הזיון ברזל 500W מצולע רתיך
3. יש לאטום את פני הבטון הבאים במגע עם הקרקע לפי מפרט
4. חיפוי רכיבי הבטון החשופים לפי אדריכל
5. אביזרי חשמל, אינס', מיזוג אוויר וכו' ראה תכנית יועצים.

המבצע אחראי לבדיקת המידות ולהתאמתן במקום. על המבצע לבקר את כל המידות ועל כל אי התאמה יש להודיע למתכנן לפני הביצוע. אין לקבוע מידות ע"י מדידה בתכנית. אין לבצע ללא היתר בניה מתאים ותקף ו/או על פי תכנית שאיננה מסומנת כתכנית לביצוע.

תאום

מ.פרויקט	
תאורה	
נגישות	
כמויות	
אינסט'	
אתר	
מזמין	
מתאם	
קרקע	
מ-אויר	
מעליות	
בטיחות	
חשמל	
קונסט'	
תנועה	
פיתוח	
אדריכל	
תאריך	

שינויים

מס' | תאריך

שהם BR05

היזם
חברה הכלכלית שהם

אדריכלות
K.S.M

תאור

שם התכנית: תכנית נציב קצה דרומי ברזלים בנציב		תאריך עדכון: 09.07.2019
שם הקובץ: שם הקובץ	מספר התכנית: 869BR05-05-17	שינוי מס': 0
תכנן: ידידיה / דוי	שרטט: ידידיה	אישר: רוקח יצחק
לעיון/לאישור: ☐	למכרז: ☒	לביצוע (כפוף לאישור היועצים): ☐
C	קנה המידה: 1:100	

רוקח & אשכנזי
מהנדסים יועצים בע"מ
E-MAIL: RA-ENG.COM
רח' בורלא 52 ת"א
03-6995808 :פקס
03-6994427 :טל'
WWW.RA-ENG.COM