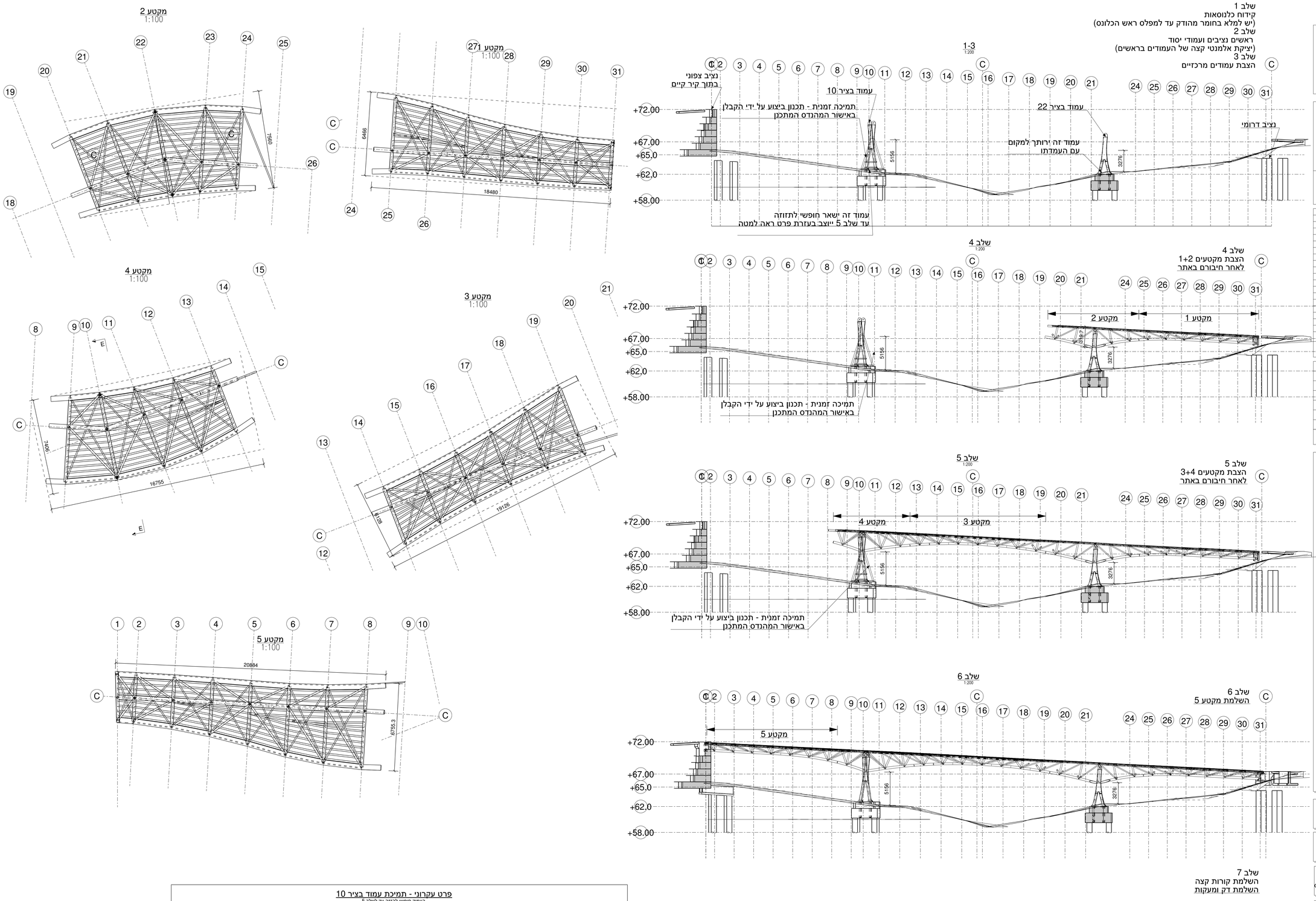

שלב 7
השלמת קורות קצה
השלמת דק ומעקות

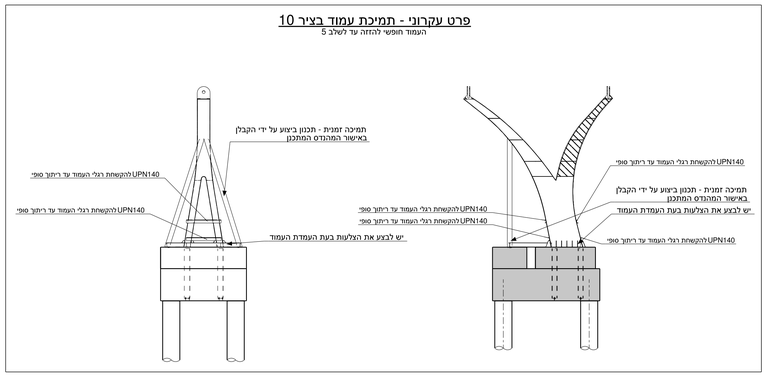

הערות שלבי ביצוע
מדרך הגשר ירותך במפעל בחמישה חלקים לכל היותר כפי שמוצג בצד התכנית
חלקים 1+2 וחלקים 3+4 ירותכו אחד לשני לצד האתר בהתאמה לפני הנפה
נקודת החיבור בין שני מקטעים יהיה במרכז בין שני צירים
האלכסונים וקורות המדרך בין הצירים ירותכו במלואם בעת חיבור שני מקטעים
קורות התשתית לדק יורכבו לפני ההנפה

עמוד ממשיך	
עמוד מפסיק	
עמוד מתחיל	
חתך מקומי	

הערות

1. סוג הבטון ב-40 מינ', אלא אם צוין אחרת.
2. זיון: ברזל מצולע (⊕); ברזל עגול (⌖) רשתות מרותכות (⊠) לפי ת"י.
3. אביזרי חשמל, אינס', מיזוג אוויר וכו' ראה תכנית יועצים.

המבצע אחראי לבדיקת המידות ולהתאמתן במקום. על המבצע לבקר את כל המידות ועל כל אי התאמה יש להודיע למתכנן לפני הביצוע. אין לקבוע מידות ע"י מדידה בתכנית. אין לבצע ללא היתר בניה מתאים ותקף ו/או על פי תכנית שאיננה מסומנת כתכנית לביצוע.

מ.פרויקט	
תאורה	
נגישות	
כמויות	
אינסט'	
אתר	
מזמין	
מתאם	
קרקע	
מ-אויר	
מעליות	
בטיחות	
חשמל	
קונסט'	
תנועה	
פיתוח	
אדריכל	
תאריך	

מס'	תאריך

BR04 שהם שכונה כ"א

היזם
חברה כלכלית שהם

אדריכלות
KSM

שם התכנית: תכנית שלבי ביצוע תכנית תבניות			תאריך עדכון: 07.06.2018
שם הקובץ: 869BR06	מספר התכנית: 869BR04-22-17		שינוי מס': 2
תכנן: דוינ	שרטט: ידידיה	אישר: רוקח יצחק	C
לעיון/לאישור:	לסכרז: ☒	לביצוע: כפוף לאישור הרוצפים	קנה המידה: 1:100 1:200

רוקח & אשכנזי
מהנדסים יועצים בע"מ
רח' בורלא 52 ת"א
E-MAIL: RA-ENG.COM
טל': 03-6994427 פקס: 03-6995808
WWW.RA-ENG.COM