מקרא להארקת יסוד

- טבעת גישור הארקת יסוד ע"י מוט ברזל עגול 10ב ממיר לפחות
- קופסה קוץ הארקה "מתכתית מיציקת אלומיניום" מותקנת על הטיח
- פס השוואת פוטנציאלים
- נקודת חיבור בריתוך ע"פ חוק החשמל
- יציאה לפס השוואת פוטנציאלים

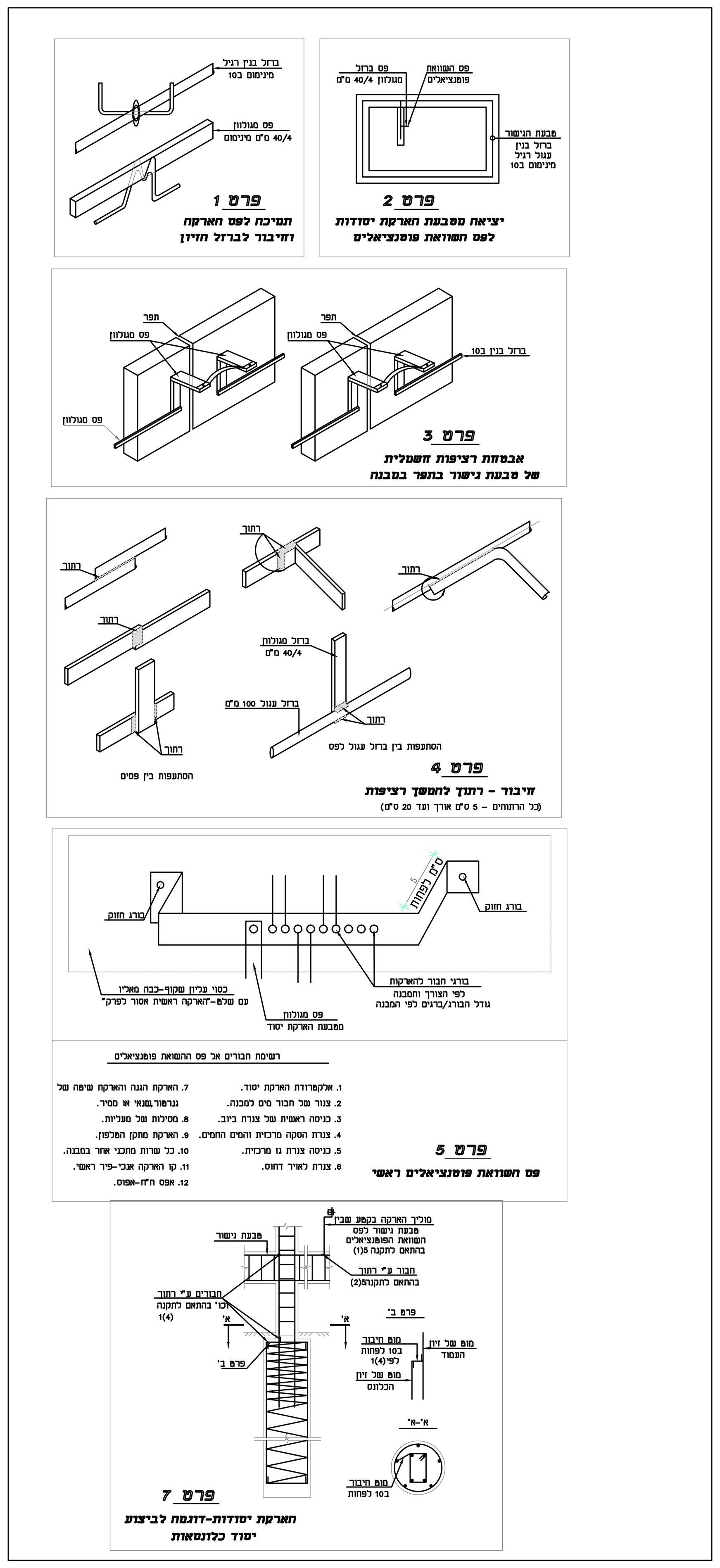

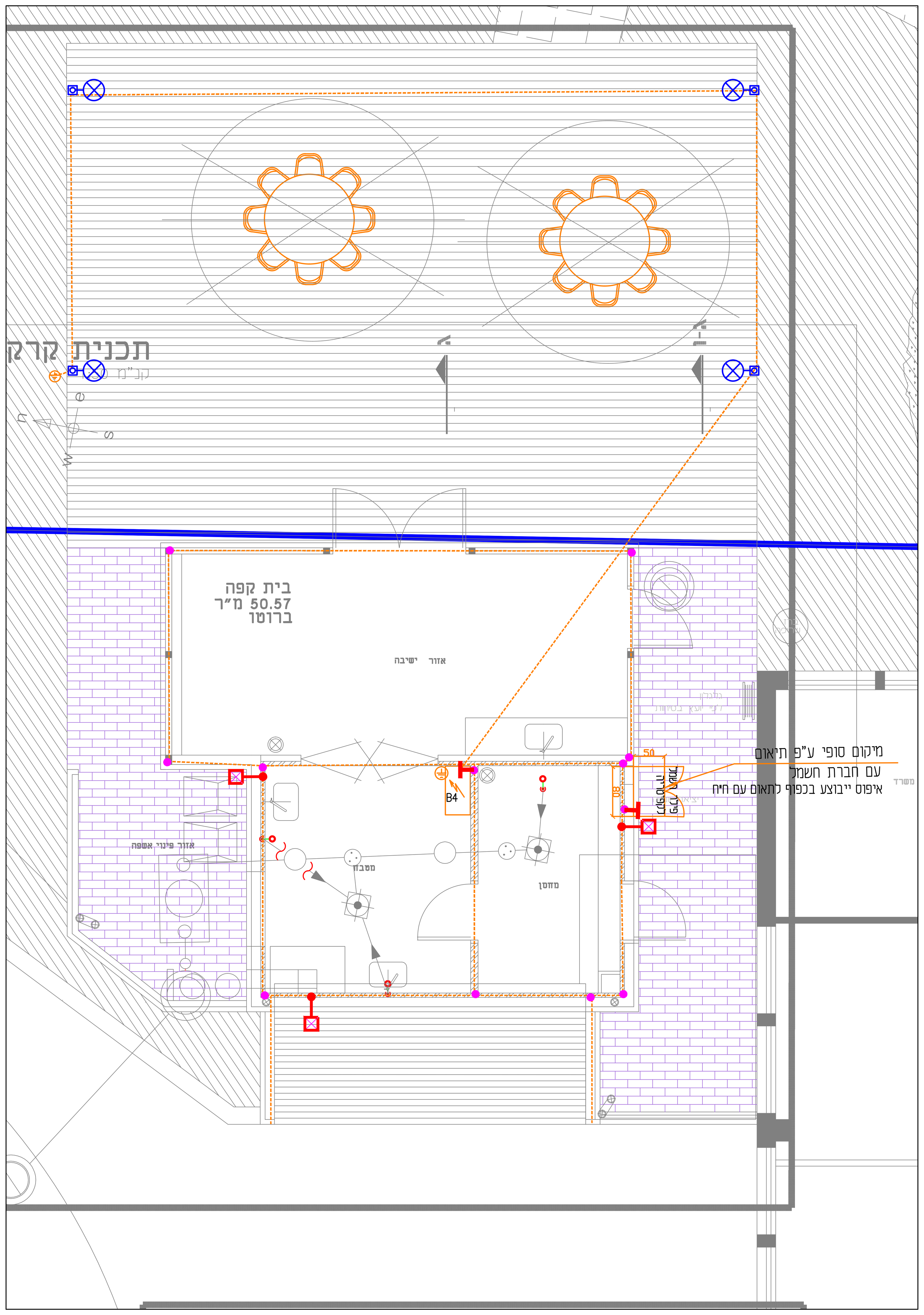

קפטריה

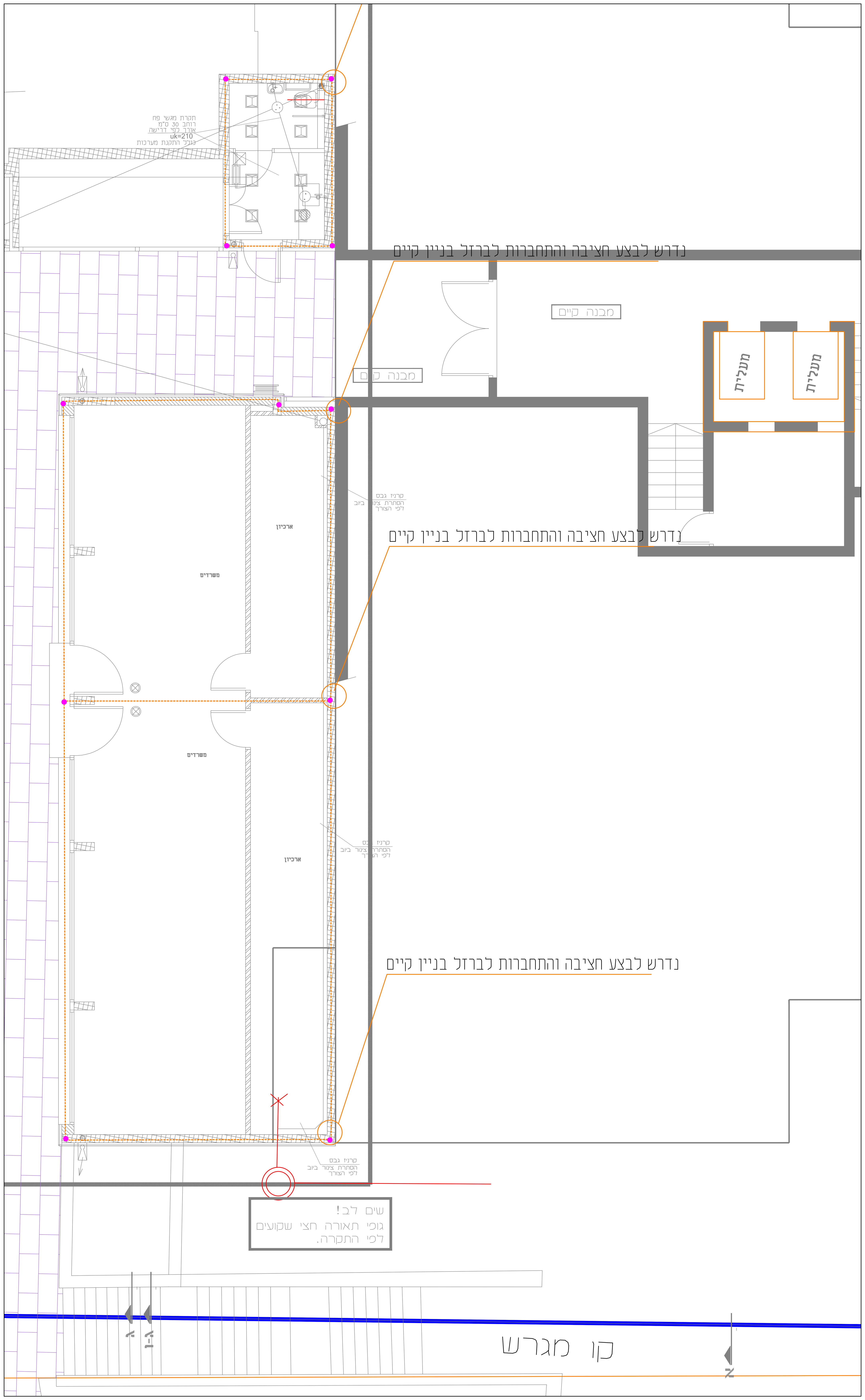

מרתף+שירותים

03.06.18	לפיקוח	1	למכרז 03.06.18
תאריך:		מס'	תאריך:
תפוצה		שינויים	

לעיון ○ | לאישור ○ | למכרז ● 03.06.18 | לביצוע ○

E.s.o הנדסת חשמל
חברה להנדסה ובדיקות חשמל
ת.ד.17068 רח' סחרוב 19 ראשל"צ
טלפון: 03-9526577 פקס: 1533-5466137
Email: office@eso-eng.co.il

1 03.06.18

תכנון:	שחף
תאריך:	03.06.18
שם הפרויקט:	הרחבת בניין מועצת שוהם
מס' דף:	
מס' עבודה:	2326
שרטט:	משה
שם התכנית:	תכנית הארקות ק.מרתף+קפיטריה
מס' קובץ:	2326TG-01
ק.מ:	1:50
בקר:	משה
חתימה:	שחף
מס' תכנית:	2326TG-F01+F0

הקבלן חייב לתאם את חיבור לרשת החשמל עם חברת החשמל וחיבור הטלפון עם חברת בזק.

לפני ביצוע העבודות על הקבלן להזמין פיקוח ולתאם את העבודות עם חברת חשמל וחברת בזק.

יש להודיע למתכנן על כל אי התאמה בין התכנית-המיפרט לנמצא בשטח